HTP ...

DREHDURCHFÜHRUNGEN FÜR DAMPF UND WÄRMETRÄGERÖL
RACCORDS TOURNANTS POUR VAPEUR ET HUILE THERMIQUE

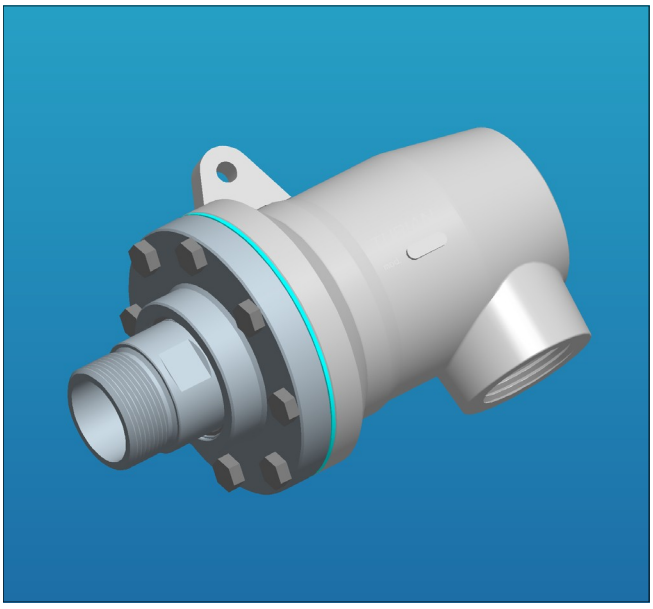

Die Drehdurchführungen der Baureihe HT sind wegen der großzügig ausgelegten Rotor-Zweifachlagerung "selbsttragend", und gewährleisten eine hohe und dauerhafte Laufruhe. Für völlige Wartungsfreiheit während des Betriebes sorgen die Selbstschmiereigenschaften des verschleißarmen Lagermaterials. Die sich selbst justierenden Kalottendichtungen sind schockunempfindlich, weil sie nur druckbeansprucht werden und die Druckbelastbarkeit von Kohlegraphit bis zu 5 mal höher als die unter Zug ist.
Die gute Wärmeleitfähigkeit und Selbstschmiereigenschaft der metallimprägnierten Kunstkohle ist eine wesentliche Voraussetzung für die hohe Belastbarkeit dieser Baureihe: bis zu 350°C, 24 bar und 500 min $^{-1}$.
Die Spiralfeder sorgt nur für die anfängliche Schließkraft der Dichtung, weil der Mediumdruck diese entsprechend verstärkt. Die Dichtflächen am Edelstahl-Rotor und Deckel bürgen für hohe Standzeiten selbst bei erschwerten Bedingungen und mit aggressiven Medien.
Die Standard-Gehäuse sind aus Spheroguss und entsprechen den DIN Richtlinien für Betrieb mit Wärmeträgeröl.
Als Verbindung zum Wellenzapfen haben die Rotoren grundsätzlich "G" Gewinde nach ISO 228 oder schwenkbare Flansche (andere Varianten auf Anfrage).

Les raccords tournants de la serie "HT" sont autoportants grâce au double support sur coussinets en carbone synthétique, surdimensionés et amplement espacés pour assurer un alignement rigide du boitier et du rotor. Le coussinet axial-radial du boitier et le coussinet radial du couvercle sont auto-lubrifiants et hautement résistants à l'usure, ils ne nécessitent aucun entretien. La bague d'étanchéité en carbone, à auto-alignement sur siège semi-spherique, évite les fêlures en cas de chocs soudains grâce à sa construction convexe qui tient compte de la meilleure tenue du carbone à la compression au lieu de la traction (5: 1).
Cette bague d'étanchéité, en carbone synthétique avec imprégnation métallique, garantit une résistance mécanique élevée combinée à un grand pouvoir auto-lubrifiant et à une bonne capacité de dispersion therrmique.
Elle convient jusque 24 bars, 350°C et 500 t/ min.
Le ressort en acier inox a la fonction de maintenir la bague d'étanchéité sur son siége lors du démarrage, la pression du fluide renforce ensuite ce maintien.
Le rotor et le couvercle sont en acier inoxydable et garantissent une longue durée de vie, même avec des fluides agressifs et des conditions de service sévères. Le boitier de la série standard est en fonte sphéroïdale. La fixation du rotor sur l'arbre est en principe par filetage BSP (droit RH ou gauche LH) ou par bride. D'autres types sont disponibles sur demande.

t max	350 °C
p max	24 bar
n max	500 RPM

Evitare l'impiego alla massima velocità con la massima pressione.
Avoid working at maximum speed with maximum pressure.
Max.Drehzahl gleichzeitig mit max. Druck ist zu vermeiden.
Evitez l'emploi de la pression maximum à la vitesse maximum.
Evitar el trabajo a máxima velocidad combinada con máxima presión

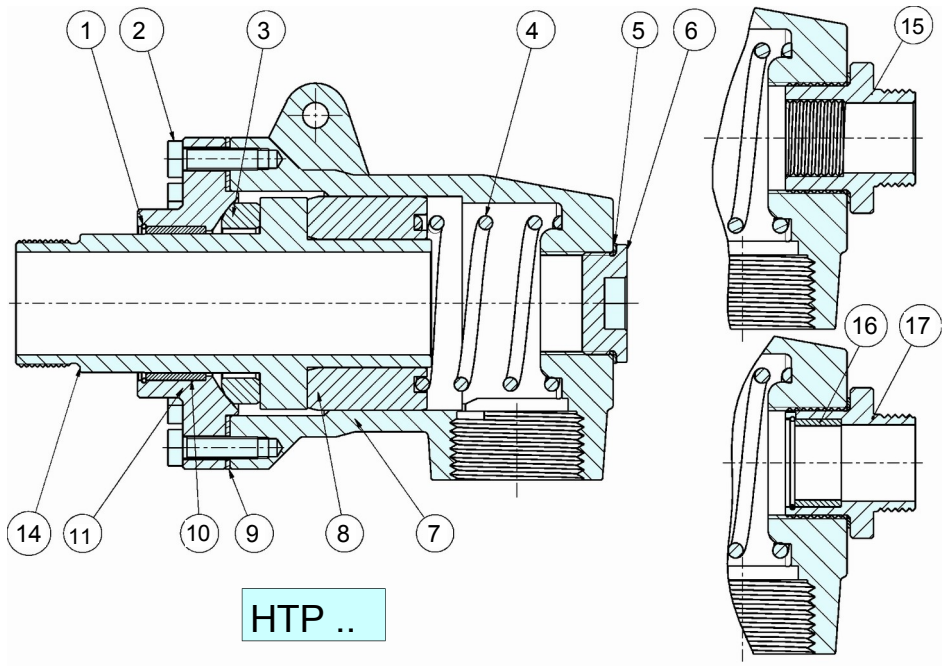

1	2	3	4	5	6	7	8	9	10	11	12	13	14	15
Sprengring	Schraube	Kallottendichtung	Feder	Dichtscheibe	Verschluß-stopfen	Gehäuse	Rotorlager	Flach-dichtung	Gegenlager	Spherische Dichtfläche	Flansh	Kellring	Rotor	Stehendes Siphonrohr
Anneau De retenue	Vis hexagona-les	Bague d'ètanchéité	Ressort spiralé	Joint plat	Bouchon	Boitier	Coussinet du boitier	Joint plat	Coussinet du couvercle	Couvercle sphérique	Bride	Bague conique	Rotor	Siphon Fixe

HTP...

DREHDURCHFÜHRUNGEN FÜR DAMPF UND WÄRMETRÄGERÖL
RACCORDS TOURNANTS POUR VAPEUR ET HUILE THERMIQUE

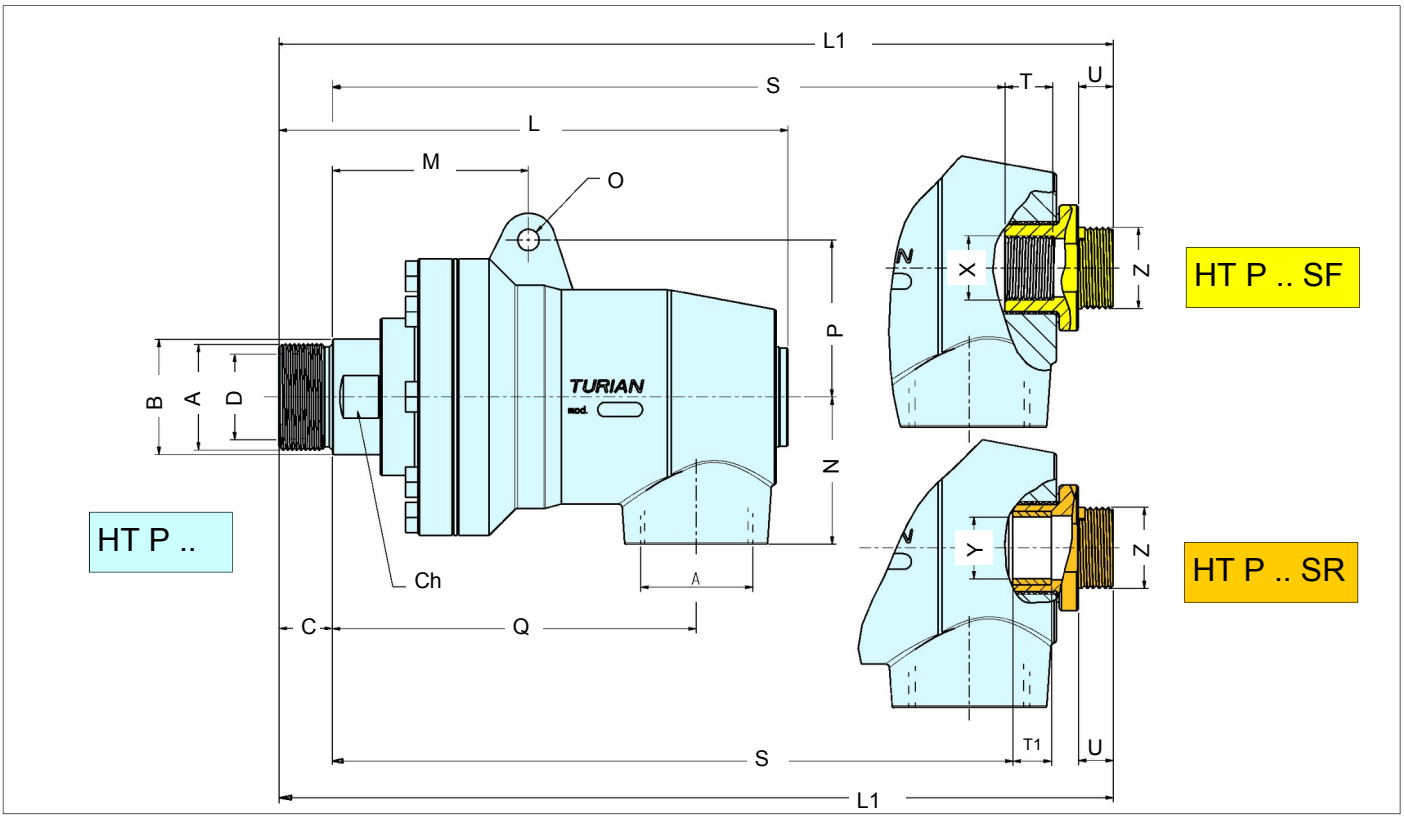

TIPO *TYPE*	A *BSP*	B	C	D	L	L1	M	N	O	P	Q	S	T	T1	U	X *BSP*	Y *H8*	Z *BSP*	Ch
HT P 15	1/2	25	20	13	142	-	68	39	8.5	37	94	-	-	-	-	-	-	-	22
HT P 15 SF	1/2	25	20	13	-	155	68	39	8.5	37	94	104	12	-	12	1/8	-	3/8	22
HT P 15 SR	1/2	25	20	13	-	155	68	39	8.5	37	94	104	-	12	12	-	9	3/8	22
HT P 20	3/4	32	20	19	164	-	78	48	8.5	43	115	-	-	-	-	-	-	-	27
HT P 20 SF	3/4	32	20	19	-	179	78	48	8.5	43	115	123	15	-	15	1/4	-	1/2	27
HT P 20 SR	3/4	32	20	19	-	179	78	48	8.5	43	115	123	-	16	15	-	12	1/2	27
HT P 25	1”	38	20	24	197	-	79	55	8.5	48	135	-	-	-	-	-	-	-	32
HT P 25 SF	1”	38	20	24	-	213	79	55	8.5	48	135	152	15	-	15	3/8	-	3/4	32
HT P 25 SR	1”	38	20	24	-	213	79	55	8.5	48	135	152	-	20	15	-	16	3/4	32
HT P 32	1”¼	48	22	31	231	-	95	59	10.5	65	165	-	-	-	-	-	-	-	42
HT P 32 SF	1”¼	48	22	31	-	246	95	59	10.5	65	165	184	18	-	15	1/2	-	1”	42
HT P 32 SR	1”¼	48	22	31	-	246	95	59	10.5	65	165	184	-	22	15	-	20	1”	42
HT P 40	1”½	55	30	40	256	-	100	72	10.5	65	176	-	-	-	-	-	-	-	50
HT P 40 SF	1”½	55	30	40	-	271	100	72	10.5	65	176	198	20	-	15	3/4	-	1”	50
HT P 40 SR	1”½	55	30	40	-	271	100	72	10.5	65	176	198	-	22	15	-	25	1”	50
HT P 50	2”	65	30	48	288	-	107	83	12.5	78	205	-	-	-	-	-	-	-	60
HT P 50 SF	2”	65	30	48	-	306	107	83	12.5	78	205	218	20	-	18	1”	-	1”¼	60
HT P 50 SR	2”	65	30	48	-	306	107	83	12.5	78	205	218	-	32	18	-	32	1”¼	60
HT P 65	2”½	85	35	62	309	-	121	100	15	100	207	-	-	-	-	-	-	-	75
HT P 65 SF	2”½	85	35	62	-	333	121	100	15	100	207	229	25	-	24	1”¼	-	1”½	75
HT P 65 SR	2”½	85	35	62	-	333	121	100	15	100	207	229	-	36	24	-	40	1”½	75
HT P 80	3”	100	40	72	360	-	135	130	15	120	242	-	-	-	-	-	-	-	90
HT P 80 SF	3”	100	40	72	-	390	135	130	15	120	242	275	30	-	30	1”½	-	2”	90
HT P 80 SR	3”	100	40	72	-	390	135	130	15	120	242	275	-	36	30	-	46	2”	90